HERO PLUS B

114765.20

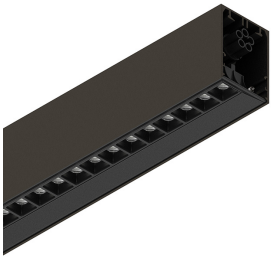

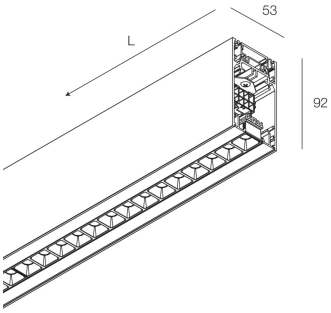

Functies

Gebruik: Binnenshuis
Type installatie: PENDEL
Emissie: DIRECT/INDIRECT
Optiek: MICRO-OPTIEKEN
Kleur: KOFFIE
Dimmen: DALI2, PUSH
Noodsituatie: NEEN
L: 1400mm
A: 53mm
H: 92mm
Made in: ITALY
Garantie: 5 jaar
Gewicht: 5kg

Technische gegevens

Echt apparaatvermogen: 69,5W
Armatuurlichtstroom: 6722lm
Directe lichtstroom: 3587lm
Indirecte lichtstroom: 3135lm
IP: 40
Isolatieklasse: I
Aantal voedingen per armatuur: 2
Voedingsspanning: 220-240V 50/60Hz
UGR: <19
SELV: Sì

Bron

Lichtbron: LED
Vermogen bron: 63W
Bron lichtstroom: 4360lm
Temperatuurkleur: 3000K
CRI: >90
Tolerantie kleur: 3 Step MacAdam
LED levensduur: 50000h L90 B10

Voldoening

CEI EN 60598-1:2021 + A11:2023, CEI EN 60598-2-1:2022

Normen

Fotobiologisch risico: RISICOGROEP 0Gecertificeerd apparaat in een RISICOVRIJE GROEP, in overeenstemming met de normen CEI EN 62471:2010-01, IEC TR 62778:2014.
CAM edilizia (CAM constructie): CAM edilizia - Conforme al Decreto Ministeriale 23 giugno 2022 n.256 e 24 novembre 2025 n.256.

Gemiddelde luminantie

Luminantielimiet in omgevingen met VDT's: Minder dan 3000 cd/m2 voor hoeken > 65° (volgens EN 12464-1:2011).

HERO PLUS B: Bekijk meer informatie over het product

Novalux S.r.l. via Marzabotto, 2 40050 Funo di Argelato (BO) Italy
Tel: +39 051 860558 · Fax +39 051 6647859 · Mail: info@novalux.it · P.IVA 00536541204 · novalux.com
Bedrijf onderworpen aan beheer en coördinatie door SLV Gmbh

Dit technische gegevensblad is eigendom van Novalux S.r.l., alle rechten voorbehouden. Novalux S.r.l. behoudt zich het recht voor om zonder voorafgaande kennisgeving wijzigingen aan te brengen.
Laatste update: 9/6/2026, 22:20:53

HERO PLUS B

114765.20

novalux
ITALIAN LIGHTING DESIGN SINCE 1948

AANVULLENDE ACCESSOIRES

	HERO+: KIT DI GIUNZIONE PROFILI 1PZ	**108940.99**
	HERO B: COPPIA TESTATE CAF	**1087B1.20**
	HERO+B: MOD.CIECO 280 CAF	**114785.20**
	HERO+B: MOD.CIECO 1120 CAF	**114786.20**
	HERO+B: MOD.CIECO 1400 CAF	**114787.20**
	HERO+B: MOD.CIECO 1680 CAF	**114788.20**
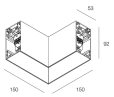	HERO+B: MOD.CIECO ANG. SX DX 150 CAF	**114789.20**

MONTAGE ACCESSOIRES

	KIT SOSPENSIONE HERO+B/MINI B L.1.2M 2PZ	**114794.99**
	KIT SOSPENSIONE HERO+B/MINI B L. 3M 2PZ	**114795.99**
	KIT SOSPENSIONE HERO+B/MINI B L.1.2M 3PZ	**114796.99**

Novalux S.r.l. via Marzabotto, 2 40050 Funo di Argelato (BO) Italy
Tel: +39 051 860558 · Fax +39 051 6647859 · Mail: info@novalux.it · P.IVA 00536541204 · novalux.com
Bedrijf onderworpen aan beheer en coördinatie door SLV Gmbh

Dit technische gegevensblad is eigendom van Novalux S.r.l., alle rechten voorbehouden. Novalux S.r.l. behoudt zich het recht voor om zonder voorafgaande kennisgeving wijzigingen aan te brengen.
Laatste update: 9/6/2026, 22:20:53

HERO PLUS B

114765.20

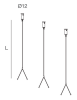	KIT SOSPENSIONE HERO+B/MINI B L. 3M 3PZ	**114797.99**
	KIT ALIMENTAZIONE L3000 3P CAF	**108920.20**
	KIT ALIMENTAZIONE L3000 5P CAF	**108922.20**

NOODACCESSOIRES

	HERO+: KIT 2 CAVI 1X1.5 EMERGE. L.1400	**108941.99**

Novalux S.r.l. via Marzabotto, 2 40050 Funo di Argelato (BO) Italy
Tel: +39 051 860558 · Fax +39 051 6647859 · Mail: info@novalux.it · P.IVA 00536541204 · novalux.com
Bedrijf onderworpen aan beheer en coördinatie door SLV Gmbh

Dit technische gegevensblad is eigendom van Novalux S.r.l., alle rechten voorbehouden. Novalux S.r.l. behoudt zich het recht voor om zonder voorafgaande kennisgeving wijzigingen aan te brengen.
Laatste update: 9/6/2026, 22:20:53