HERO PLUS

114658.20 + 108938.99

HERO+: ANG.DX 27W 2.7K 594 DALI CAF + HERO+: DIFF. OPALE ALTA TRASMIT ANG 594

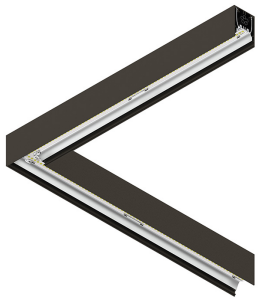

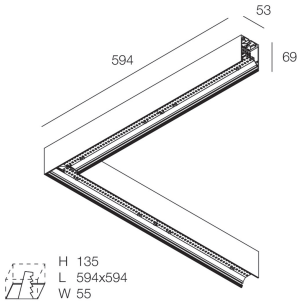

Functies

Gebruik: Binnenshuis
Type installatie: OPBOUW WAND, INBOUW IN GIPSPLAAT, PENDEL, PLAFOND, RAIL
Emissie: DIRECT
Optiek: OPAAL MET HOGE LICHTDOORLATENDHEID
Kleur: KOFFIE
Dimmen: DALI2, PUSH
Noodsituatie: NEEN
L: 594x594mm
A: 53mm
H: 69mm
Made in: ITALY
Garantie: 5 jaar
Gewicht: 2.1kg

Technische gegevens

Echt apparaatvermogen: 30W
Armatuurlichtstroom: 3181lm
IP: 40
Isolatieklasse: I
Aantal voedingen per armatuur: 1
Voedingsspanning: 220-240V 50/60Hz
SELV: Sì

Bron

Lichtbron: LED
Vermogen bron: 27W
Bron lichtstroom: 4152lm
Temperatuurkleur: 2700K
CRI: >90
Tolerantie kleur: 3 Step MacAdam
LED levensduur: 50000h L90 B10

Voldoening

CEI EN 60598-1:2021 + A11:2023, CEI EN 60598-2-1:2022, CEI EN 60598-2-2:2012

Normen

Fotobiologisch risico: RISICOGROEP 0Gecertificeerd apparaat in een RISICOVRIJE GROEP, in overeenstemming met de normen CEI EN 62471:2010-01, IEC TR 62778:2014.
CAM edilizia (CAM constructie): CAM edilizia - Conforme al Decreto Ministeriale 23 giugno 2022 n.256 e 24 novembre 2025 n.256.

Gemiddelde luminantie

Luminantielimiet in omgevingen met VDT's: Minder dan 1000 cd/m2 voor hoeken > 65° (volgens EN 12464-1:2011).

HERO PLUS: Bekijk meer informatie over het product

Novalux S.r.l. via Marzabotto, 2 40050 Funo di Argelato (BO) Italy
Tel: +39 051 860558 · Fax +39 051 6647859 · Mail: info@novalux.it · P.IVA 00536541204 · novalux.com
Bedrijf onderworpen aan beheer en coördinatie door SLV Gmbh

Dit technische gegevensblad is eigendom van Novalux S.r.l., alle rechten voorbehouden. Novalux S.r.l. behoudt zich het recht voor om zonder voorafgaande kennisgeving wijzigingen aan te brengen.
Laatste update: 9/6/2026, 23:21:59

HERO PLUS

114658.20 + 108938.99

HERO+: ANG.DX 27W 2.7K 594 DALI CAF + HERO+: DIFF. OPALE ALTA TRASMIT ANG 594

Functies

Gebruik: Binnenshuis
Optiek: OPAAL MET HOGE LICHTDOORLATENDHEID
L: 594x594mm
A: 48mm
H: 6mm
Made in: ITALY
Garantie: 5 jaar
Gewicht: 0.2kg

Technische gegevens

IP: 40
SELV: No

Gemiddelde luminantie

Luminantielimiet in omgevingen met VDT's: Minder dan 1000 cd/m2 voor hoeken > 65° (volgens EN 12464-1:2011).

Novalux S.r.l. via Marzabotto, 2 40050 Funo di Argelato (BO) Italy
Tel: +39 051 860558 · Fax +39 051 6647859 · Mail: info@novalux.it · P.IVA 00536541204 · novalux.com
Bedrijf onderworpen aan beheer en coördinatie door SLV Gmbh

Dit technische gegevensblad is eigendom van Novalux S.r.l., alle rechten voorbehouden. Novalux S.r.l. behoudt zich het recht voor om zonder voorafgaande kennisgeving wijzigingen aan te brengen.
Laatste update: 9/6/2026, 23:21:59

HERO PLUS

114658.20 + 108938.99

HERO+: ANG.DX 27W 2.7K 594 DALI CAF + HERO+: DIFF. OPALE ALTA TRASMIT ANG 594

AANVULLENDE ACCESSOIRES

	HERO+: KIT DI GIUNZIONE PROFILI 1PZ	**108940.99**
	HERO: COPPIA TESTATE CAF	**108684.20**
	HERO+: MOD.CIECO 280 CAF	**114685.20**
	HERO+: MOD.CIECO 1120 CAF	**114686.20**
	HERO+: MOD.CIECO 1400 CAF	**114687.20**
	HERO+: MOD.CIECO 1680 CAF	**114688.20**
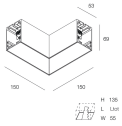	HERO+: MOD.CIECO ANG. SX DX 150 CAF	**114689.20**

MONTAGE ACCESSOIRES

	HERO: SOSP.L3000 1PZ TESTA W.G.ALTO	**1086A1.99**
	HERO+: SOSP L.3M REGOLA. DAL BASSO 1PZ	**114694.99**
	ALL-TRACK EVO: COPPIA ADATT. 3P BI	**106757.01**

Novalux S.r.l. via Marzabotto, 2 40050 Funo di Argelato (BO) Italy
Tel: +39 051 860558 · Fax +39 051 6647859 · Mail: info@novalux.it · P.IVA 00536541204 · novalux.com
Bedrijf onderworpen aan beheer en coördinatie door SLV Gmbh

Dit technische gegevensblad is eigendom van Novalux S.r.l., alle rechten voorbehouden. Novalux S.r.l. behoudt zich het recht voor om zonder voorafgaande kennisgeving wijzigingen aan te brengen.
Laatste update: 9/6/2026, 23:21:59

HERO PLUS

114658.20 + 108938.99

HERO+: ANG.DX 27W 2.7K 594 DALI CAF + HERO+: DIFF. OPALE ALTA TRASMIT ANG 594

	ALL-TRACK EVO: COPPIA ADATT. 3P NE	**106757.02**
	ALL-TRACK EVO: COPPIA ADATT. 3P+DALI BI	**106758.01**
	ALL-TRACK EVO: COPPIA ADATT. 3P+DALI NE	**106758.02**
	HERO: STAFFA PARETE "L" BIA	**108687.01**
	HERO: STAFFA PARETE "L" NE	**108687.02**
	HERO: STAFFA PARETE "L" CAF	**108687.20**
	HERO: STAFFA PARETE "L" CAP	**108687.21**
	HERO: KIT INCASSO LED (1X)	**108688.99**
	HERO: SPESS. CARTONG. 10MM 2PZ.	**108689.99**
	KIT ALIMENTAZIONE L3000 5P BIA	**108922.01**
	KIT ALIMENTAZIONE L3000 5P NE	**108922.02**
	KIT ALIMENTAZIONE L3000 5P CAF	**108922.20**

Novalux S.r.l. via Marzabotto, 2 40050 Funo di Argelato (BO) Italy
Tel: +39 051 860558 · Fax +39 051 6647859 · Mail: info@novalux.it · P.IVA 00536541204 · novalux.com
Bedrijf onderworpen aan beheer en coördinatie door SLV Gmbh

Dit technische gegevensblad is eigendom van Novalux S.r.l., alle rechten voorbehouden. Novalux S.r.l. behoudt zich het recht voor om zonder voorafgaande kennisgeving wijzigingen aan te brengen.
Laatste update: 9/6/2026, 23:21:59

HERO PLUS

114658.20 + 108938.99

HERO+: ANG.DX 27W 2.7K 594 DALI CAF + HERO+: DIFF. OPALE ALTA TRASMIT ANG 594

KIT ALIMENTAZIONE L3000 5P CAP **108922.21**

NOODACCESSOIRES

HERO+: KIT 2 CAVI 1X1.5 EMERGE. L.1400 **108941.99**

Novalux S.r.l. via Marzabotto, 2 40050 Funo di Argelato (BO) Italy
Tel: +39 051 860558 · Fax +39 051 6647859 · Mail: info@novalux.it · P.IVA 00536541204 · novalux.com
Bedrijf onderworpen aan beheer en coördinatie door SLV Gmbh

Dit technische gegevensblad is eigendom van Novalux S.r.l., alle rechten voorbehouden. Novalux S.r.l. behoudt zich het recht voor om zonder voorafgaande kennisgeving wijzigingen aan te brengen.
Laatste update: 9/6/2026, 23:21:59