HERO B

108738.21 + 108902.99

HERO B: 55W 2.7K 1400 DALI CAP + HERO: DIFF. OPALE PER 1400

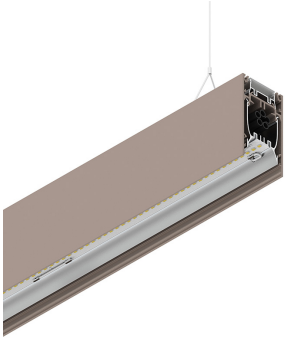

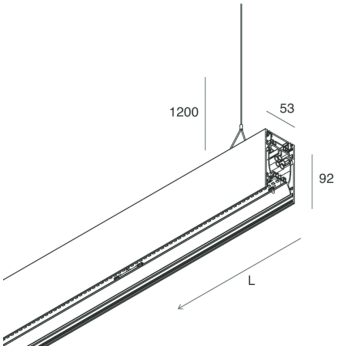

Functies

Gebruik: Binnenshuis
Type installatie: PENDEL
Emissie: DIRECT/INDIRECT
Optiek: OPAAL
Kleur: CAPPUCCINO
Dimmen: DALI
Noodsituatie: NEEN
L: 1400mm
A: 53mm
H: 92mm
Made in: ITALY
Garantie: 5 jaar
Gewicht: 5kg

Technische gegevens

Echt apparaatvermogen: 62.9W
Armatuurlichtstroom: 5153lm
Indirecte lichtstroom: 2767lm
IP: 40
Isolatieklasse: I
Aantal voedingen per armatuur: 2
Voedingsspanning: 220-240V 50/60Hz
SELV: Sì

Bron

Lichtbron: LED
Vermogen bron: 55W
Temperatuurkleur: 2700K
CRI: >90
Tolerantie kleur: 3 Step MacAdam
LED levensduur: 50000h L90 B10

Voldoening

CEI EN 60598-1:2021 + A11:2023, CEI EN 60598-2-1:2022

Normen

Fotobiologisch risico: RISICOGROEP 0Gecertificeerd apparaat in een RISICOVRIJE GROEP, in overeenstemming met de normen CEI EN 62471:2010-01, IEC TR 62778:2014.
CAM edilizia (CAM constructie): CAM edilizia - Conforme al Decreto Ministeriale 23 giugno 2022 n.256 e 24 novembre 2025 n.256.

HERO B: Bekijk meer informatie over het product

Novalux S.r.l. via Marzabotto, 2 40050 Funo di Argelato (BO) Italy
Tel: +39 051 860558 · Fax +39 051 6647859 · Mail: info@novalux.it · P.IVA 00536541204 · novalux.com
Bedrijf onderworpen aan beheer en coördinatie door SLV Gmbh

Dit technische gegevensblad is eigendom van Novalux S.r.l., alle rechten voorbehouden. Novalux S.r.l. behoudt zich het recht voor om zonder voorafgaande kennisgeving wijzigingen aan te brengen.
Laatste update: 9/6/2026, 23:53:29

HERO B

108738.21 + 108902.99

HERO B: 55W 2.7K 1400 DALI CAP + HERO: DIFF. OPALE PER 1400

Functies

Optiek: OPAAL
L: 1400mm
A: 48mm
H: 6mm
Made in: ITALY
Garantie: 5 jaar
Gewicht: 0.2kg

Technische gegevens

IP: 40
SELV: No

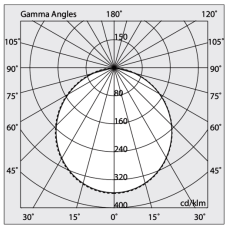

Dit technische gegevensblad is eigendom van Novalux S.r.l., alle rechten voorbehouden. Novalux S.r.l. behoudt zich het recht voor om zonder voorafgaande kennisgeving wijzigingen aan te brengen.
Laatste update: 9/6/2026, 23:53:29

HERO B

108738.21 + 108902.99

HERO B: 55W 2.7K 1400 DALI CAP + HERO: DIFF. OPALE PER 1400

AANVULLENDE ACCESSOIRES

	HERO B: MOD.CIECO 250 CAP	**1087A3.21**
	HERO B: COPPIA TESTATE CAP	**1087B1.21**
	HERO B: MOD.CIECO 1120 CAP	**1087A6.21**
	HERO B: MOD.CIECO ANG.SX 150 CAP	**1087A4.21**
	HERO B: MOD.CIECO ANG.DX 150 CAP	**1087A5.21**
	HERO B: MOD.CIECO 1680 CAP	**1087A8.21**
	HERO: TESTATA OPALE PER SCHERMO TL 2PZ	**108930.99**
	HERO B: MOD.CIECO 1400 CAP	**1087A7.21**

MONTAGE ACCESSOIRES

	HERO B: KIT COPPIA CAVI SOSP. 5 M	**1087B2.99**
	KIT ALIMENTAZIONE L1200 5P BIA	**108921.01**

Novalux S.r.l. via Marzabotto, 2 40050 Funo di Argelato (BO) Italy
Tel: +39 051 860558 · Fax +39 051 6647859 · Mail: info@novalux.it · P.IVA 00536541204 · novalux.com
Bedrijf onderworpen aan beheer en coördinatie door SLV Gmbh

Dit technische gegevensblad is eigendom van Novalux S.r.l., alle rechten voorbehouden. Novalux S.r.l. behoudt zich het recht voor om zonder voorafgaande kennisgeving wijzigingen aan te brengen.
Laatste update: 9/6/2026, 23:53:29

HERO B

108738.21 + 108902.99

HERO B: 55W 2.7K 1400 DALI CAP + HERO: DIFF. OPALE PER 1400

	KIT ALIMENTAZIONE L3000 5P BIA	**108922.01**
	KIT ALIMENTAZIONE L1200 5P CAP	**108921.21**
	KIT ALIMENTAZIONE L3000 5P CAP	**108922.21**

Novalux S.r.l. via Marzabotto, 2 40050 Funo di Argelato (BO) Italy
Tel: +39 051 860558 · Fax +39 051 6647859 · Mail: info@novalux.it · P.IVA 00536541204 · novalux.com
Bedrijf onderworpen aan beheer en coördinatie door SLV Gmbh

Dit technische gegevensblad is eigendom van Novalux S.r.l., alle rechten voorbehouden. Novalux S.r.l. behoudt zich het recht voor om zonder voorafgaande kennisgeving wijzigingen aan te brengen.
Laatste update: 9/6/2026, 23:53:29