HERO B

108718.02 + 108926.99

HERO B: 79W 4K 1960 NE + HERO: DIFF. OPALE TL PER 1960

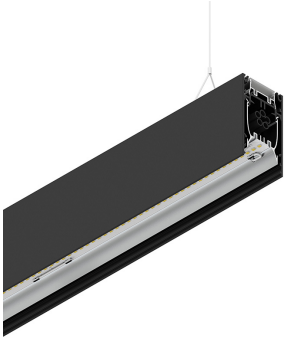

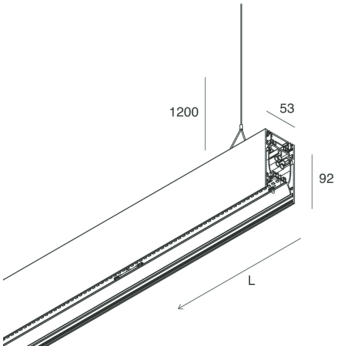

Functies

Gebruik: Binnenshuis
Type installatie: PENDEL
Emissie: DIRECT/INDIRECT
Optiek: OPAAL FULL LIGHT
Kleur: ZWART
Dimmen: NEE
Noodsituatie: NEEN
L: 1960mm
A: 53mm
H: 92mm
Made in: ITALY
Garantie: 5 jaar
Gewicht: 7kg

Technische gegevens

Echt apparaatvermogen: 88.8W
Armatuurlichtstroom: 8647lm
Indirecte lichtstroom: 4452lm
IP: 40
Isolatieklasse: I
Aantal voedingen per armatuur: 3
Voedingsspanning: 220-240V 50/60Hz
SELV: Sì

Bron

Lichtbron: LED
Vermogen bron: 79W
Temperatuurkleur: 4000K
CRI: >90
Tolerantie kleur: 3 Step MacAdam
LED levensduur: 50000h L90 B10

Voldoening

CEI EN 60598-1:2021 + A11:2023, CEI EN 60598-2-1:2022

Normen

Fotobiologisch risico: RISICOGROEP 0Gecertificeerd apparaat in een RISICOVRIJE GROEP, in overeenstemming met de normen CEI EN 62471:2010-01, IEC TR 62778:2014.
CAM edilizia (CAM constructie): CAM edilizia - Conforme al Decreto Ministeriale 23 giugno 2022 n.256 e 24 novembre 2025 n.256.

HERO B: Bekijk meer informatie over het product

Novalux S.r.l. via Marzabotto, 2 40050 Funo di Argelato (BO) Italy
Tel: +39 051 860558 · Fax +39 051 6647859 · Mail: info@novalux.it · P.IVA 00536541204 · novalux.com
Bedrijf onderworpen aan beheer en coördinatie door SLV Gmbh

Dit technische gegevensblad is eigendom van Novalux S.r.l., alle rechten voorbehouden. Novalux S.r.l. behoudt zich het recht voor om zonder voorafgaande kennisgeving wijzigingen aan te brengen.
Laatste update: 10/6/2026, 00:02:57

HERO B

108718.02 + 108926.99

HERO B: 79W 4K 1960 NE + HERO: DIFF. OPALE TL PER 1960

Functies

Optiek: OPAAL FULL LIGHT
L: 1960mm
A: 52.5mm
H: 15mm
Made in: ITALY
Garantie: 5 jaar
Gewicht: 0.13kg

Technische gegevens

IP: 40
SELV: No

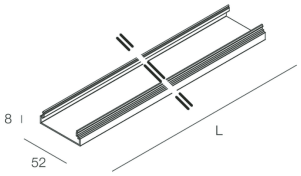

Novalux S.r.l. via Marzabotto, 2 40050 Funo di Argelato (BO) Italy
Tel: +39 051 860558 · Fax +39 051 6647859 · Mail: info@novalux.it · P.IVA 00536541204 · novalux.com
Bedrijf onderworpen aan beheer en coördinatie door SLV Gmbh

Dit technische gegevensblad is eigendom van Novalux S.r.l., alle rechten voorbehouden. Novalux S.r.l. behoudt zich het recht voor om zonder voorafgaande kennisgeving wijzigingen aan te brengen.
Laatste update: 10/6/2026, 00:02:57

HERO B

108718.02 + 108926.99

HERO B: 79W 4K 1960 NE + HERO: DIFF. OPALE TL PER 1960

AANVULLENDE ACCESSOIRES

	HERO B: MOD.CIECO 1680 NE	**1087A8.02**
	HERO B: COPPIA TESTATE NE	**1087B1.02**
	HERO: TESTATA OPALE PER SCHERMO TL 2PZ	**108930.99**
	HERO B: MOD.CIECO ANG.DX 150 NE	**1087A5.02**
	HERO B: MOD.CIECO 1120 NE	**1087A6.02**
	HERO B: MOD.CIECO 1400 NE	**1087A7.02**
	HERO B: MOD.CIECO 250 NE	**1087A3.02**
	HERO B: MOD.CIECO ANG.SX 150 NE	**1087A4.02**

MONTAGE ACCESSOIRES

	HERO B: KIT COPPIA CAVI SOSP. 5 M	**1087B2.99**
	KIT ALIMENTAZIONE L1200 3P BIA	**108919.01**

Novalux S.r.l. via Marzabotto, 2 40050 Funo di Argelato (BO) Italy
Tel: +39 051 860558 · Fax +39 051 6647859 · Mail: info@novalux.it · P.IVA 00536541204 · novalux.com
Bedrijf onderworpen aan beheer en coördinatie door SLV Gmbh

Dit technische gegevensblad is eigendom van Novalux S.r.l., alle rechten voorbehouden. Novalux S.r.l. behoudt zich het recht voor om zonder voorafgaande kennisgeving wijzigingen aan te brengen.
Laatste update: 10/6/2026, 00:02:57

HERO B

108718.02 + 108926.99

HERO B: 79W 4K 1960 NE + HERO: DIFF. OPALE TL PER 1960

	KIT ALIMENTAZIONE L3000 3P NE	**108920.02**
	KIT ALIMENTAZIONE L1200 3P NE	**108919.02**
	KIT ALIMENTAZIONE L3000 3P BIA	**108920.01**

Novalux S.r.l. via Marzabotto, 2 40050 Funo di Argelato (BO) Italy
Tel: +39 051 860558 · Fax +39 051 6647859 · Mail: info@novalux.it · P.IVA 00536541204 · novalux.com
Bedrijf onderworpen aan beheer en coördinatie door SLV Gmbh

Dit technische gegevensblad is eigendom van Novalux S.r.l., alle rechten voorbehouden. Novalux S.r.l. behoudt zich het recht voor om zonder voorafgaande kennisgeving wijzigingen aan te brengen.
Laatste update: 10/6/2026, 00:02:57