HERO B

108715.02 + 108910.99

HERO B: 43W 4K 1120 NE + HERO: DIFF.MICROPRISM. PER 1120

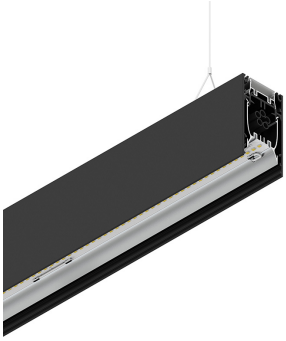

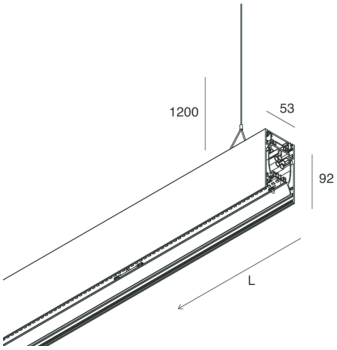

Functies

Gebruik: Binnenshuis
Type installatie: PENDEL
Emissie: DIRECT/INDIRECT
Optiek: MICROPRISMATISCH
Kleur: ZWART
Dimmen: NEE
Noodsituatie: NEEN
L: 1120mm
A: 53mm
H: 92mm
Made in: ITALY
Garantie: 5 jaar
Gewicht: 4kg

Technische gegevens

Echt apparaatvermogen: 48.5W
Armatuurlichtstroom: 4581lm
Indirecte lichtstroom: 2226lm
IP: 40
Isolatieklasse: I
Aantal voedingen per armatuur: 2
Voedingsspanning: 220-240V 50/60Hz
UGR: <19
SELV: Sì

Bron

Lichtbron: LED
Vermogen bron: 43W
Temperatuurkleur: 4000K
CRI: >90
Tolerantie kleur: 3 Step MacAdam
LED levensduur: 50000h L90 B10

Voldoening

CEI EN 60598-1:2021 + A11:2023, CEI EN 60598-2-1:2022

Normen

Fotobiologisch risico: RISICOGROEP 0Gecertificeerd apparaat in een RISICOVRIJE GROEP, in overeenstemming met de normen CEI EN 62471:2010-01, IEC TR 62778:2014.
CAM edilizia (CAM constructie): CAM edilizia - Conforme al Decreto Ministeriale 23 giugno 2022 n.256 e 24 novembre 2025 n.256.

HERO B: Bekijk meer informatie over het product

Novalux S.r.l. via Marzabotto, 2 40050 Funo di Argelato (BO) Italy
Tel: +39 051 860558 · Fax +39 051 6647859 · Mail: info@novalux.it · P.IVA 00536541204 · novalux.com
Bedrijf onderworpen aan beheer en coördinatie door SLV Gmbh

Dit technische gegevensblad is eigendom van Novalux S.r.l., alle rechten voorbehouden. Novalux S.r.l. behoudt zich het recht voor om zonder voorafgaande kennisgeving wijzigingen aan te brengen.
Laatste update: 10/6/2026, 00:03:09

HERO B

108715.02 + 108910.99

HERO B: 43W 4K 1120 NE + HERO: DIFF.MICROPRISM. PER 1120

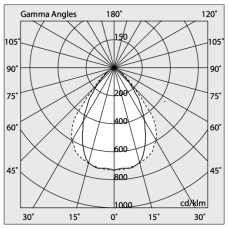

Functies

Optiek: MICROPRISMATISCH
L: 1120mm
A: 48mm
H: 6mm
Made in: ITALY
Garantie: 5 jaar
Gewicht: 0.13kg

Technische gegevens

IP: 40
UGR: <19
SELV: No

Novalux S.r.l. via Marzabotto, 2 40050 Funo di Argelato (BO) Italy
Tel: +39 051 860558 · Fax +39 051 6647859 · Mail: info@novalux.it · P.IVA 00536541204 · novalux.com
Bedrijf onderworpen aan beheer en coördinatie door SLV Gmbh

Dit technische gegevensblad is eigendom van Novalux S.r.l., alle rechten voorbehouden. Novalux S.r.l. behoudt zich het recht voor om zonder voorafgaande kennisgeving wijzigingen aan te brengen.
Laatste update: 10/6/2026, 00:03:09

HERO B

108715.02 + 108910.99

HERO B: 43W 4K 1120 NE + HERO: DIFF.MICROPRISM. PER 1120

AANVULLENDE ACCESSOIRES

	HERO B: MOD.CIECO 1680 NE	**1087A8.02**
	HERO B: COPPIA TESTATE NE	**1087B1.02**
	HERO: TESTATA OPALE PER SCHERMO TL 2PZ	**108930.99**
	HERO B: MOD.CIECO ANG.DX 150 NE	**1087A5.02**
	HERO B: MOD.CIECO 1120 NE	**1087A6.02**
	HERO B: MOD.CIECO 1400 NE	**1087A7.02**
	HERO B: MOD.CIECO 250 NE	**1087A3.02**
	HERO B: MOD.CIECO ANG.SX 150 NE	**1087A4.02**

MONTAGE ACCESSOIRES

	HERO B: KIT COPPIA CAVI SOSP. 5 M	**1087B2.99**
	KIT ALIMENTAZIONE L1200 3P BIA	**108919.01**

Novalux S.r.l. via Marzabotto, 2 40050 Funo di Argelato (BO) Italy
Tel: +39 051 860558 · Fax +39 051 6647859 · Mail: info@novalux.it · P.IVA 00536541204 · novalux.com
Bedrijf onderworpen aan beheer en coördinatie door SLV Gmbh

Dit technische gegevensblad is eigendom van Novalux S.r.l., alle rechten voorbehouden. Novalux S.r.l. behoudt zich het recht voor om zonder voorafgaande kennisgeving wijzigingen aan te brengen.
Laatste update: 10/6/2026, 00:03:09

HERO B

108715.02 + 108910.99

HERO B: 43W 4K 1120 NE + HERO: DIFF.MICROPRISM. PER 1120

	KIT ALIMENTAZIONE L3000 3P NE	**108920.02**
	KIT ALIMENTAZIONE L1200 3P NE	**108919.02**
	KIT ALIMENTAZIONE L3000 3P BIA	**108920.01**

Novalux S.r.l. via Marzabotto, 2 40050 Funo di Argelato (BO) Italy
Tel: +39 051 860558 · Fax +39 051 6647859 · Mail: info@novalux.it · P.IVA 00536541204 · novalux.com
Bedrijf onderworpen aan beheer en coördinatie door SLV Gmbh

Dit technische gegevensblad is eigendom van Novalux S.r.l., alle rechten voorbehouden. Novalux S.r.l. behoudt zich het recht voor om zonder voorafgaande kennisgeving wijzigingen aan te brengen.
Laatste update: 10/6/2026, 00:03:09