NIK

107901.97

novalux
ITALIAN LIGHTING DESIGN SINCE 1948

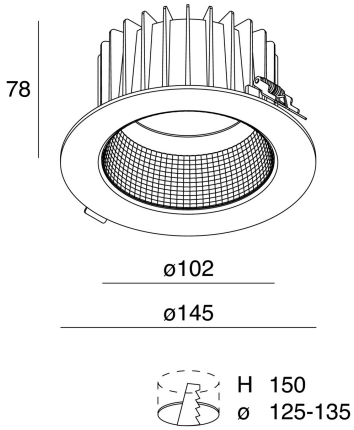

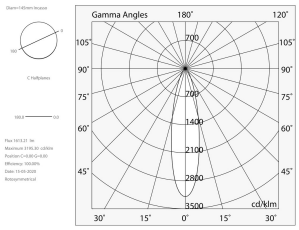

Caratteristiche

Uso: Interno
Tipo installazione: INCASSO IN CARTONGESSO
Emissione: DIRETTA
Ottica: SPOT
Fascio: 24°
Colore: CROMATO LUCIDO
Dimmerazione: ON/OFF
Emergenza: CON ACCESSORIO
H: 78mm
ø: Ø145
D: 125-135mm
Garanzia: 5 anni
Peso: 0.7kg

Dati tecnici

Potenza reale apparecchio: 18.5W
Flusso luminoso apparecchio: 1601lm
Flusso luminoso in emergenza: 1h: 26% / 3h: 10%
IP: 40
Classe di isolamento: II
Tensione di alimentazione: 220-240V 50/60Hz
UGR: <19
SELV: Sì

Sorgente

Sorgente luminosa: LED
Potenza sorgente: 16W
Temperatura colore: 3000K
CRI: >90
LED lifespan: 50000h L80 B50

Conformità

CEI EN 60598-1:2021 + A11:2023, CEI EN 60598-2-1:2022, CEI EN 60598-2-2:2012

Norme

Rischio fotobiologico: GRUPPO RISCHIO 1Apparecchio certificato in GRUPPO RG1 - Gruppo di Rischio 1 (basso) - Assenza di pericolo dovuta ad una limitazione dell'emissione di radiazione intrinseca al prodotto in conformità alla normativa CEI EN 62471:2010-01, IEC TR 62778:2014.
CAM edilizia: Conforme al Decreto Ministeriale 23 giugno 2022 n.256.

Luminanza media

Limite di luminanza in ambienti con videoterminali: Inferiore alle 3000 cd/mq per angoli > 65° (secondo EN 12464-1:2011).

Visualizza maggiori info sul prodotto

Novalux S.r.l. via Marzabotto, 2 40050 Funo di Argelato (BO) Italy
Tel: +39 051 860558 · Fax +39 051 6647859 · Mail: info@novalux.it · P.IVA 00536541204 · novalux.com
Società soggetta ad attività di direzione e coordinamento da parte di SLV Gmbh

La presente scheda tecnica è di proprietà di Novalux S.r.l., tutti i diritti riservati. Novalux S.r.l. si riserva il diritto di apportare modifiche senza preavviso alcuno.
Ultimo aggiornamento: 21/3/2024, 15:13:42

ACCESSORI DI EMERGENZA

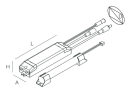	THE PANEL 2: EMER.INC.3H 10/54VDC	**1020A5.99**
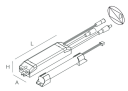	THE PANEL 2: EMER.INC.1H 10/54VDC	**1020A4.99**

Novalux S.r.l. via Marzabotto, 2 40050 Funo di Argelato (BO) Italy
Tel: +39 051 860558 · Fax +39 051 6647859 · Mail: info@novalux.it · P.IVA 00536541204 · novalux.com
Società soggetta ad attività di direzione e coordinamento da parte di SLV Gmbh

La presente scheda tecnica è di proprietà di Novalux S.r.l., tutti i diritti riservati. Novalux S.r.l. si riserva il diritto di apportare modifiche senza preavviso alcuno.
Ultimo aggiornamento: 21/3/2024, 15:13:42