# DALì

**106108.02**

novalux
ITALIAN LIGHTING DESIGN SINCE 1948

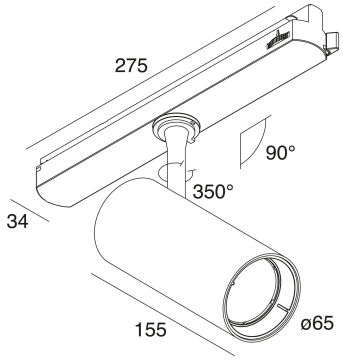


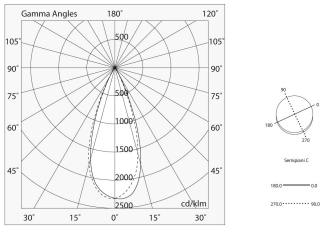


## Caratteristiche

Uso: Interno
Tipo installazione: BINARIO
Emissione: ORIENTABILE
Ottica: SPOT
Fascio: 38°
Colore: NERO
Dimmerazione: DALI
Emergenza: NO
L: 275mm
A: Ø65mm
H: 155mm
Garanzia: 5 anni

## Dati tecnici

Potenza reale apparecchio: 30W
Flusso luminoso apparecchio: 2546lm
IP: 20
Classe di isolamento: II
N° Driver per prodotto: 1
Tensione di alimentazione: 220-240V 50/60Hz
SELV: Sì

## Sorgente

Sorgente luminosa: LED
Potenza sorgente: 30W
Flusso luminoso sorgente: 2770lm
Temperatura colore: 4000K
CRI: >90
LED lifespan: 50000h L80 B10

## Conformità

CEI EN 60598-1:2015 + A11:2009. IEC 60598-2:2015 2-1

## Norme

Rischio fotobiologico: GRUPPO RISCHIO 1Apparecchio certificato in GRUPPO RG1 - Gruppo di Rischio 1 (basso) - Assenza di pericolo dovuta ad una limitazione dell'emissione di radiazione intrinseca al prodotto in conformità alla normativa CEI EN 62471:2010-01, IEC TR 62778:2014.
CAM edilizia: Conforme al Decreto Ministeriale 23 giugno 2022 n.256.

DALì: Visualizza maggiori info sul prodotto

Novalux S.r.l. via Marzabotto, 2 40050 Funo di Argelato (BO) Italy
Tel: +39 051 860558 · Fax +39 051 6647859 · Mail: info@novalux.it · P.IVA 00536541204 · novalux.com
Società soggetta ad attività di direzione e coordinamento da parte di SLV Gmbh



**La presente scheda tecnica è di proprietà di Novalux S.r.l., tutti i diritti riservati. Novalux S.r.l. si riserva il diritto di apportare modifiche senza preavviso alcuno.**
**Ultimo aggiornamento: 6/8/2025, 11:46:07**

# DALì
**106108.02**

novalux
ITALIAN LIGHTING DESIGN SINCE 1948

## SCHERMI

| | | |
|---|---|---|
| | DALI: LENTE F15 PER 30W | **106134.00** |
| | DALI: LENTE F55 PER 30W | **106114.00** |

## ACCESSORI DI COMPLETAMENTO

| | | |
|---|---|---|
| | DALI: HONEYCOMB PER 30W | **106112.02** |
| | DALI: INSERTO ORO OPACO PER 30W | **106110.15** |

Novalux S.r.l. via Marzabotto, 2 40050 Funo di Argelato (BO) Italy
Tel: +39 051 860558 · Fax +39 051 6647859 · Mail: info@novalux.it · P.IVA 00536541204 · novalux.com
Società soggetta ad attività di direzione e coordinamento da parte di SLV Gmbh



**La presente scheda tecnica è di proprietà di Novalux S.r.l., tutti i diritti riservati. Novalux S.r.l. si riserva il diritto di apportare modifiche senza preavviso alcuno.**
**Ultimo aggiornamento: 6/8/2025, 11:46:07**