# GHOST EVO

**104044.02**

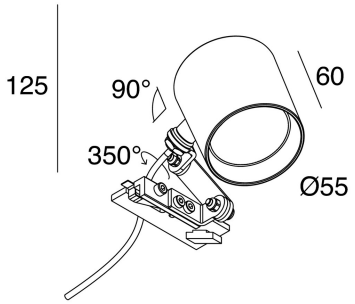


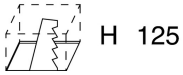


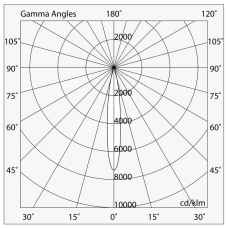


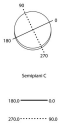

## Caratteristiche

Uso: Interno
Emissione: ORIENTABILE
Ottica: SPOT
Fascio: 14°
Colore: NERO
Dimmerazione: CON ACCESSORIO
Emergenza: NO
H: 65mm
ø: Ø63
Made in: ITALY
Garanzia: 5 anni
Peso: 0.6kg

## Dati tecnici

Flusso luminoso apparecchio: 1055lm
IP: 20
Classe di isolamento: III
Tensione di alimentazione: DC 350 mA

## Sorgente

Sorgente luminosa: LED
Potenza sorgente: 12W
Flusso luminoso sorgente: 1375lm
Temperatura colore: 3000K
CRI: >90
LED lifespan: 50000h L80 B20

## Conformità

CEI EN 60598-1:2015 + A11:2009. IEC 60598-2:2015 2-1, 2-2

## Norme

Rischio fotobiologico: GRUPPO RISCHIO 1Apparecchio certificato in GRUPPO RG1 - Gruppo di Rischio 1 (basso) - Assenza di pericolo dovuta ad una limitazione dell'emissione di radiazione intrinseca al prodotto in conformità alla normativa CEI EN 62471:2010-01, IEC TR 62778:2014.
CAM edilizia: Conforme al Decreto Ministeriale 23 giugno 2022 n.256.

Visualizza maggiori info sul prodotto

Novalux S.r.l. via Marzabotto, 2 40050 Funo di Argelato (BO) Italy
Tel: +39 051 860558 · Fax +39 051 6647859 · Mail: info@novalux.it · P.IVA 00536541204 · novalux.com
Società soggetta ad attività di direzione e coordinamento da parte di SLV Gmbh



**La presente scheda tecnica è di proprietà di Novalux S.r.l., tutti i diritti riservati. Novalux S.r.l. si riserva il diritto di apportare modifiche senza preavviso alcuno.**
**Ultimo aggiornamento: 21/3/2024, 15:13:56**

# GHOST EVO

**104044.02**

novalux
ITALIAN LIGHTING DESIGN SINCE 1948

## ACCESSORI DI COMPLETAMENTO

| | | |
|---|---|---|
| | GALA: HONEYCOMB D.50 | **1018A4.02** |

## ACCESSORI ELETTRICI

| | | |
|---|---|---|
| | ALIM. LED 350MA - 27W - IP20 | **104049.99** |
| | ALIM. LED MAX 18W 350MA | **101326.99** |

## ACCESSORI DIMMERABILI

| | | |
|---|---|---|
| | ALIM. LED 25W 350MA/2-50V DALI/PUSH | **101333.99** |
| | ALIM. LED DALI/PUSH 21W/350MA 20-60V | **101323.99** |

Novalux S.r.l. via Marzabotto, 2 40050 Funo di Argelato (BO) Italy
Tel: +39 051 860558 · Fax +39 051 6647859 · Mail: info@novalux.it · P.IVA 00536541204 · novalux.com
Società soggetta ad attività di direzione e coordinamento da parte di SLV Gmbh



**La presente scheda tecnica è di proprietà di Novalux S.r.l., tutti i diritti riservati. Novalux S.r.l. si riserva il diritto di apportare modifiche senza preavviso alcuno.**
**Ultimo aggiornamento: 21/3/2024, 15:13:56**