# HERO PLUS

**114678.20**

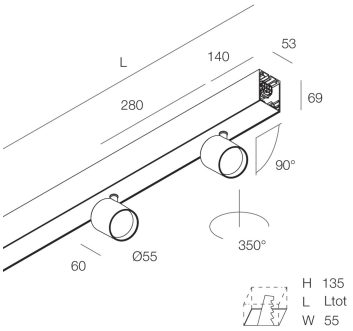


## Caractéristiques

Utilisation: Intérieur
Type installation: APPLIQUE MURALE, ENCASTRABLE EN PLAQUE DE PLÂTRE, SUSPENSION, PLAFONNIER, RAIL
Émission: DIRECTE
Optique: SPOT
Faisceau: 34°
Couleur: CAFÉ
Variation: ON/OFF
Urgence: NO
L: 1120mm
A: 53mm
H: 69mm
Fabriqué en: ITALY
Garantie: 5 ans
Poids: 3.4kg

## Données techniques

Puissance réelle luminaire: 29W
Flux lumineux luminaire: 2464lm
IP: 40
Classe d'isolation: I
N° de driver par produit: 1
Tension d'alimentation: 220-240V 50/60Hz
SELV: Sì

## La source

Source lumineuse: LED
Puissance source: 2x13W
Flux lumineux de la source: 3040lm
Température couleur: 4000K
IRC: >90
Tolérance couleur: 3 Step MacAdam
Durée de vie LED: 50000h L90 B10

## Conformité

CEI EN 60598-1:2021 + A11:2023, CEI EN 60598-2-1:2022, CEI EN 60598-2-2:2012

## Normes

Risque photobiologique: GROUPE DE RISQUE 1Appareil certifié en RG1 - Groupe de risque 1 (faible) - Pas de danger en raison de la limitation de l'émission de rayonnement inhérente au produit selon la norme IEC EN 62471:2010-01, IEC TR 62778:2014.
CAM bâtiment: CAM edilizia - Conforme al Decreto Ministeriale 23 giugno 2022 n.256 e 24 novembre 2025 n.256.

HERO PLUS: Voir plus d'informations sur le produit

Novalux S.r.l. via Marzabotto, 2 40050 Funo di Argelato (BO) Italie
Tél: +39 051 860558 · Fax +39 051 6647859 · E-mail: info@novalux.it · N° TVA IT00536541204 · novalux.com
Entreprise soumise à la direction et à la coordination de SLV Gmbh



**Cette fiche technique est la propriété de Novalux S.r.l., tous droits réservés. Novalux S.r.l. se réserve le droit d'apporter des modifications sans préavis.**
**Dernière actualisation: 9/6/2026, 20:12:45**

# HERO PLUS

**114678.20**

novalux
ITALIAN LIGHTING DESIGN SINCE 1948

## ACCESSOIRES COMPLÉMENTAIRES

| | | |
|---|---|---|
| | HERO+: KIT DI GIUNZIONE PROFILI 1PZ | **108940.99** |
| | HERO: COPPIA TESTATE CAF | **108684.20** |
| | HERO+: MOD.CIECO 280 CAF | **114685.20** |
| | HERO+: MOD.CIECO 1120 CAF | **114686.20** |
| | HERO+: MOD.CIECO 1400 CAF | **114687.20** |
| | HERO+: MOD.CIECO 1680 CAF | **114688.20** |
| 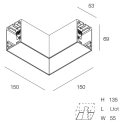 | HERO+: MOD.CIECO ANG. SX DX 150 CAF | **114689.20** |

## ACCESSOIRES DE MONTAGE

| | | |
|---|---|---|
| | HERO: SOSP.L3000 1PZ TESTA W.G.ALTO | **1086A1.99** |
| | HERO+: SOSP L.3M REGOLA. DAL BASSO 1PZ | **114694.99** |
| | ALL-TRACK EVO: COPPIA ADATT. 3P BI | **106757.01** |

Novalux S.r.l. via Marzabotto, 2 40050 Funo di Argelato (BO) Italie
Tél: +39 051 860558 · Fax +39 051 6647859 · E-mail: info@novalux.it · N° TVA IT00536541204 · novalux.com
Entreprise soumise à la direction et à la coordination de SLV Gmbh



**Cette fiche technique est la propriété de Novalux S.r.l., tous droits réservés. Novalux S.r.l. se réserve le droit d'apporter des modifications sans préavis.**
**Dernière actualisation: 9/6/2026, 20:12:45**

# HERO PLUS

**114678.20**

novalux
ITALIAN LIGHTING DESIGN SINCE 1948

| | | |
|---|---|---|
| | ALL-TRACK EVO: COPPIA ADATT. 3P NE | **106757.02** |
| | ALL-TRACK EVO: COPPIA ADATT. 3P+DALI BI | **106758.01** |
| | ALL-TRACK EVO: COPPIA ADATT. 3P+DALI NE | **106758.02** |
| | HERO: KIT INCASSO LED (1X) | **108688.99** |
| | HERO: SPESS. CARTONG. 10MM 2PZ. | **108689.99** |
| | KIT ALIMENTAZIONE L3000 3P BIA | **108920.01** |
| | KIT ALIMENTAZIONE L3000 3P NE | **108920.02** |
| | KIT ALIMENTAZIONE L3000 3P CAF | **108920.20** |
| | KIT ALIMENTAZIONE L3000 3P CAP | **108920.21** |

Novalux S.r.l. via Marzabotto, 2 40050 Funo di Argelato (BO) Italie
Tél: +39 051 860558 · Fax +39 051 6647859 · E-mail: info@novalux.it · N° TVA IT00536541204 · novalux.com
Entreprise soumise à la direction et à la coordination de SLV Gmbh



**Cette fiche technique est la propriété de Novalux S.r.l., tous droits réservés. Novalux S.r.l. se réserve le droit d'apporter des modifications sans préavis.**
**Dernière actualisation: 9/6/2026, 20:12:45**