HERO B

108779.02 + 108925.99

HERO B: 67W 3K 1680 PUSH NE + HERO: DIFF. OPALE TL PER 1680

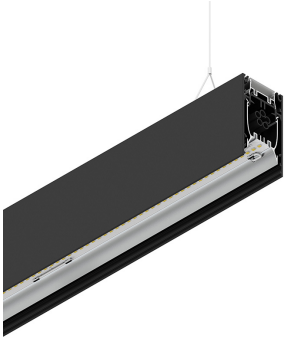

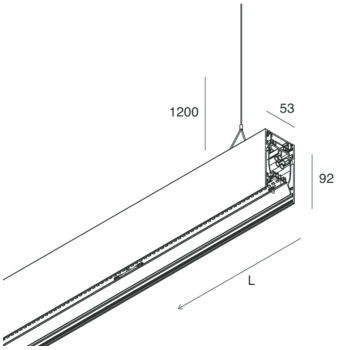

Caractéristiques

Utilisation: Intérieur
Type installation: SUSPENSION
Émission: DIRECTE/INDIRECTE
Optique: OPALE PLEINE LUMIÈRE
Couleur: NOIR
Variation: PUSH
Urgence: NO
L: 1680mm
A: 53mm
H: 92mm
Fabriqué en: ITALY
Garantie: 5 ans
Poids: 6kg

Données techniques

Puissance réelle luminaire: 74.9W
Flux lumineux luminaire: 6790lm
Flux lumineux indirect: 3537lm
IP: 40
Classe d'isolation: I
N° de driver par produit: 2
Tension d'alimentation: 220-240V 50/60Hz
SELV: Sì

La source

Source lumineuse: LED
Puissance source: 67W
Température couleur: 3000K
IRC: >90
Tolérance couleur: 3 Step MacAdam
Durée de vie LED: 50000h L90 B10

Conformité

CEI EN 60598-1:2021 + A11:2023, CEI EN 60598-2-1:2022

Normes

Risque photobiologique: GROUPE DE RISQUE 0Équipement certifié dans le GROUPE SANS RISQUE, selon la norme IEC EN 62471:2010-01, IEC TR 62778:2014.
CAM bâtiment: CAM edilizia - Conforme al Decreto Ministeriale 23 giugno 2022 n.256 e 24 novembre 2025 n.256.

HERO B: Voir plus d'informations sur le produit

Novalux S.r.l. via Marzabotto, 2 40050 Funo di Argelato (BO) Italie
Tél: +39 051 860558 · Fax +39 051 6647859 · E-mail: info@novalux.it · N° TVA IT00536541204 · novalux.com
Entreprise soumise à la direction et à la coordination de SLV Gmbh

Cette fiche technique est la propriété de Novalux S.r.l., tous droits réservés. Novalux S.r.l. se réserve le droit d'apporter des modifications sans préavis.
Dernière actualisation: 9/6/2026, 21:56:36

HERO B

108779.02 + 108925.99

HERO B: 67W 3K 1680 PUSH NE + HERO: DIFF. OPALE TL PER 1680

Caractéristiques

Optique: OPALE PLEINE LUMIÈRE
L: 1680mm
A: 52.5mm
H: 15mm
Fabriqué en: ITALY
Garantie: 5 ans
Poids: 0.13kg

Données techniques

IP: 40
SELV: No

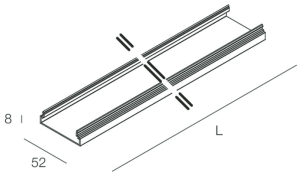

Cette fiche technique est la propriété de Novalux S.r.l., tous droits réservés. Novalux S.r.l. se réserve le droit d'apporter des modifications sans préavis.

Dernière actualisation: 9/6/2026, 21:56:36

HERO B

108779.02 + 108925.99

HERO B: 67W 3K 1680 PUSH NE + HERO: DIFF. OPALE TL PER 1680

novalux
ITALIAN LIGHTING DESIGN SINCE 1948

ACCESSOIRES COMPLÉMENTAIRES

	HERO B: MOD.CIECO 1680 NE	**1087A8.02**
	HERO B: COPPIA TESTATE NE	**1087B1.02**
	HERO: TESTATA OPALE PER SCHERMO TL 2PZ	**108930.99**
	HERO B: MOD.CIECO ANG.DX 150 NE	**1087A5.02**
	HERO B: MOD.CIECO 1120 NE	**1087A6.02**
	HERO B: MOD.CIECO 1400 NE	**1087A7.02**
	HERO B: MOD.CIECO 250 NE	**1087A3.02**
	HERO B: MOD.CIECO ANG.SX 150 NE	**1087A4.02**

ACCESSOIRES DE MONTAGE

	HERO B: KIT COPPIA CAVI SOSP. 5 M	**1087B2.99**
	KIT ALIMENTAZIONE L1200 5P BIA	**108921.01**

Novalux S.r.l. via Marzabotto, 2 40050 Funo di Argelato (BO) Italie
Tél: +39 051 860558 · Fax +39 051 6647859 · E-mail: info@novalux.it · N° TVA IT00536541204 · novalux.com
Entreprise soumise à la direction et à la coordination de SLV Gmbh

Cette fiche technique est la propriété de Novalux S.r.l., tous droits réservés. Novalux S.r.l. se réserve le droit d'apporter des modifications sans préavis.
Dernière actualisation: 9/6/2026, 21:56:36

HERO B

108779.02 + 108925.99

HERO B: 67W 3K 1680 PUSH NE + HERO: DIFF. OPALE TL PER 1680

	KIT ALIMENTAZIONE L3000 5P BIA	**108922.01**
	KIT ALIMENTAZIONE L3000 5P NE	**108922.02**
	KIT ALIMENTAZIONE L1200 5P NE	**108921.02**

Novalux S.r.l. via Marzabotto, 2 40050 Funo di Argelato (BO) Italie
Tél: +39 051 860558 · Fax +39 051 6647859 · E-mail: info@novalux.it · N° TVA IT00536541204 · novalux.com
Entreprise soumise à la direction et à la coordination de SLV Gmbh

Cette fiche technique est la propriété de Novalux S.r.l., tous droits réservés. Novalux S.r.l. se réserve le droit d'apporter des modifications sans préavis.
Dernière actualisation: 9/6/2026, 21:56:36