# HERO B

**108743.20 + 108929.99**

HERO B: 113W 2.7K 2800 DALI CAF + HERO: DIFF. OPALE TL PER 2800

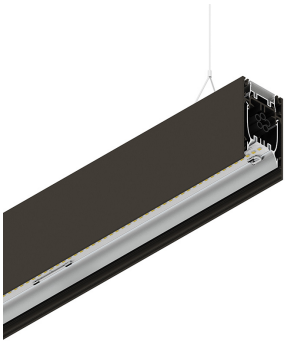

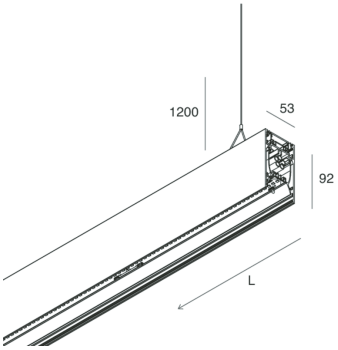


## Caractéristiques

Utilisation: Intérieur
Type installation: SUSPENSION
Émission: DIRECTE/INDIRECTE
Optique: OPALE PLEINE LUMIÈRE
Couleur: CAFÉ
Variation: DALI
Urgence: NO
L: 2800mm
A: 53mm
H: 92mm
Fabriqué en: ITALY
Garantie: 5 ans
Poids: 10kg

## Données techniques

Puissance réelle luminaire: 132.5W
Flux lumineux luminaire: 11555lm
Flux lumineux indirect: 6226lm
IP: 40
Classe d'isolation: I
N° de driver par produit: 4
Tension d'alimentation: 220-240V 50/60Hz
SELV: Sì

## La source

Source lumineuse: LED
Puissance source: 113W
Température couleur: 2700K
IRC: >90
Tolérance couleur: 3 Step MacAdam
Durée de vie LED: 50000h L90 B10

## Conformité

CEI EN 60598-1:2021 + A11:2023, CEI EN 60598-2-1:2022

## Normes

Risque photobiologique: GROUPE DE RISQUE 0Équipement certifié dans le GROUPE SANS RISQUE, selon la norme IEC EN 62471:2010-01, IEC TR 62778:2014.
CAM bâtiment: CAM edilizia - Conforme al Decreto Ministeriale 23 giugno 2022 n.256 e 24 novembre 2025 n.256.

HERO B: Voir plus d'informations sur le produit

Novalux S.r.l. via Marzabotto, 2 40050 Funo di Argelato (BO) Italie
Tél: +39 051 860558 · Fax +39 051 6647859 · E-mail: info@novalux.it · N° TVA IT00536541204 · novalux.com
Entreprise soumise à la direction et à la coordination de SLV Gmbh



**Cette fiche technique est la propriété de Novalux S.r.l., tous droits réservés. Novalux S.r.l. se réserve le droit d'apporter des modifications sans préavis.**
**Dernière actualisation: 9/6/2026, 21:53:43**

# HERO B

**108743.20 + 108929.99**

HERO B: 113W 2.7K 2800 DALI CAF + HERO: DIFF. OPALE TL PER 2800



## Caractéristiques

Optique: OPALE PLEINE LUMIÈRE
L: 2800mm
A: 52.5mm
H: 15mm
Fabriqué en: ITALY
Garantie: 5 ans
Poids: 0.13kg

## Données techniques

IP: 40
SELV: No

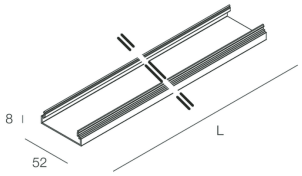


Novalux S.r.l. via Marzabotto, 2 40050 Funo di Argelato (BO) Italie
Tél: +39 051 860558 · Fax +39 051 6647859 · E-mail: info@novalux.it · N° TVA IT00536541204 · novalux.com
Entreprise soumise à la direction et à la coordination de SLV Gmbh



**Cette fiche technique est la propriété de Novalux S.r.l., tous droits réservés. Novalux S.r.l. se réserve le droit d'apporter des modifications sans préavis.**
**Dernière actualisation: 9/6/2026, 21:53:43**

# HERO B

**108743.20 + 108929.99**

HERO B: 113W 2.7K 2800 DALI CAF + HERO: DIFF. OPALE TL PER 2800

novalux
ITALIAN LIGHTING DESIGN SINCE 1948

## ACCESSOIRES COMPLÉMENTAIRES

| | | |
|---|---|---|
|  | HERO B: COPPIA TESTATE CAF | **1087B1.20** |
|  | HERO B: MOD.CIECO 1680 CAF | **1087A8.20** |
|  | HERO B: MOD.CIECO 1400 CAF | **1087A7.20** |
|  | HERO B: MOD.CIECO ANG.DX 150 CAF | **1087A5.20** |
|  | HERO: TESTATA OPALE PER SCHERMO TL 2PZ | **108930.99** |
|  | HERO B: MOD.CIECO 250 CAF | **1087A3.20** |
|  | HERO B: MOD.CIECO ANG.SX 150 CAF | **1087A4.20** |
|  | HERO B: MOD.CIECO 1120 CAF | **1087A6.20** |

## ACCESSOIRES DE MONTAGE

| | | |
|---|---|---|
|  | HERO B: KIT COPPIA CAVI SOSP. 5 M | **1087B2.99** |
|  | KIT ALIMENTAZIONE L1200 5P BIA | **108921.01** |

Novalux S.r.l. via Marzabotto, 2 40050 Funo di Argelato (BO) Italie
Tél: +39 051 860558 · Fax +39 051 6647859 · E-mail: info@novalux.it · N° TVA IT00536541204 · novalux.com
Entreprise soumise à la direction et à la coordination de SLV Gmbh



**Cette fiche technique est la propriété de Novalux S.r.l., tous droits réservés. Novalux S.r.l. se réserve le droit d'apporter des modifications sans préavis.**
**Dernière actualisation: 9/6/2026, 21:53:43**

# HERO B

**108743.20 + 108929.99**

HERO B: 113W 2.7K 2800 DALI CAF + HERO: DIFF. OPALE TL PER 2800

| | | |
|---|---|---|
|  | KIT ALIMENTAZIONE L3000 5P BIA | **108922.01** |
|  | KIT ALIMENTAZIONE L3000 5P CAF | **108922.20** |
|  | KIT ALIMENTAZIONE L1200 5P CAF | **108921.20** |

Novalux S.r.l. via Marzabotto, 2 40050 Funo di Argelato (BO) Italie
Tél: +39 051 860558 · Fax +39 051 6647859 · E-mail: info@novalux.it · N° TVA IT00536541204 · novalux.com
Entreprise soumise à la direction et à la coordination de SLV Gmbh



**Cette fiche technique est la propriété de Novalux S.r.l., tous droits réservés. Novalux S.r.l. se réserve le droit d'apporter des modifications sans préavis.**
**Dernière actualisation: 9/6/2026, 21:53:43**