HERO PLUS B

114765.01

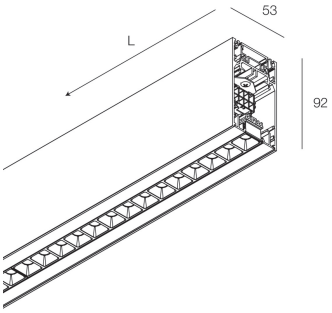

Características

Uso: Interior
Tipo de instalación: COLGANTE
Emisión: DIRECTA/INDIRECTA
Ópticas: MICROÓPTICAS
Color: BLANCO
Atenuación: DALI2, PUSH
Emergencia: NO
L: 1400mm
A: 53mm
H: 92mm
Fabricado en: ITALY
Garantía: 5 años
Peso: 5kg

Datos técnicos

Potencia de entrada de la luminaria: 69,5W
Flujo luminoso luminaria: 6722lm
Flujo luminoso directo: 3587lm
Flujo luminoso indirecto: 3135lm
IP: 40
Clase de aislamiento: I
N° driver por producto: 2
Tensión de alimentación: 220-240V 50/60Hz
Índice de Deslumbramiento Unificado: <19
SELV: Sì

Sorgente

Fuente de iluminación: LED
Fuente de energía: 63W
Flujo luminoso fuente: 4360lm
Temperatura de color: 3000K
ICR: >90
Tolerancia del color: 3 Step MacAdam
Vida útil LED: 50000h L90 B10

Conformidad

CEI EN 60598-1:2021 + A11:2023, CEI EN 60598-2-1:2022

Norme

Riesgo fotobiológico: GRUPO DE RIESGO 0Dispositivo certificado en el GRUPO EXENTO, de conformidad con CEI EN 62471:2010-01, IEC TR 62778:2014.
Criterios Ambientales Mínimos para la construcción: CAM edilizia - Conforme al Decreto Ministeriale 23 giugno 2022 n.256 e 24 novembre 2025 n.256.

Luminancia media

Límite de luminancia en entornos con pantallas de visualización: Menos de 3000 cd/m² para ángulos de elevación > 65° (según EN 12464-1:2011).

HERO PLUS B: Ver más información de producto

Novalux S.r.l. via Marzabotto, 2 40050 Funo di Argelato (BO) Italia
Tel: +39 051 860558 · Fax +39 051 6647859 · Correo electrónico: info@novalux.it · Número IVA 00536541204 · novalux.com
Empresa sujeta a la gestión y coordinación de SLV Gmbh

Esta ficha de datos técnica es propiedad de Novalux S.r.l., todos los derechos reservados. Novalux S.r.l. se reserva el derecho a efectuar cambios sin aviso previo.
Última actualización: 10/6/2026, 00:23:55

HERO PLUS B

114765.01

novalux
ITALIAN LIGHTING DESIGN SINCE 1948

ACCESORIOS ADICIONALES

	HERO+: KIT DI GIUNZIONE PROFILI 1PZ	**108940.99**
	HERO B: COPPIA TESTATE BIA	**1087B1.01**
	HERO+B: MOD.CIECO 280 BIA	**114785.01**
	HERO+B: MOD.CIECO 1120 BIA	**114786.01**
	HERO+B: MOD.CIECO 1400 BIA	**114787.01**
	HERO+B: MOD.CIECO 1680 BIA	**114788.01**
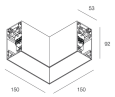	HERO+B: MOD.CIECO ANG. SX DX 150 BIA	**114789.01**

ACCESORIOS DE MONTAJE

	KIT SOSPENSIONE HERO+B/MINI B L.1.2M 2PZ	**114794.99**
	KIT SOSPENSIONE HERO+B/MINI B L. 3M 2PZ	**114795.99**
	KIT SOSPENSIONE HERO+B/MINI B L.1.2M 3PZ	**114796.99**

Novalux S.r.l. via Marzabotto, 2 40050 Funo di Argelato (BO) Italia
Tel: +39 051 860558 · Fax +39 051 6647859 · Correo electrónico: info@novalux.it · Número IVA 00536541204 · novalux.com
Empresa sujeta a la gestión y coordinación de SLV Gmbh

Esta ficha de datos técnica es propiedad de Novalux S.r.l., todos los derechos reservados. Novalux S.r.l. se reserva el derecho a efectuar cambios sin aviso previo.
Última actualización: 10/6/2026, 00:23:55

HERO PLUS B

114765.01

	KIT SOSPENSIONE HERO+B/MINI B L. 3M 3PZ	**114797.99**
	KIT ALIMENTAZIONE L3000 3P BIA	**108920.01**
	KIT ALIMENTAZIONE L3000 5P BIA	**108922.01**

ACCESORIOS DE EMERGENCIA

	HERO+: KIT 2 CAVI 1X1.5 EMERGE. L.1400	**108941.99**

Novalux S.r.l. via Marzabotto, 2 40050 Funo di Argelato (BO) Italia
Tel: +39 051 860558 · Fax +39 051 6647859 · Correo electrónico: info@novalux.it · Número IVA 00536541204 · novalux.com
Empresa sujeta a la gestión y coordinación de SLV Gmbh

Esta ficha de datos técnica es propiedad de Novalux S.r.l., todos los derechos reservados. Novalux S.r.l. se reserva el derecho a efectuar cambios sin aviso previo.
Última actualización: 10/6/2026, 00:23:55