# HERO PLUS

**114656.02 + 108938.99**

HERO+: ANG.SX 27W 3K 594 DALI NE + HERO+: DIFF. OPALE ALTA TRASMIT ANG 594

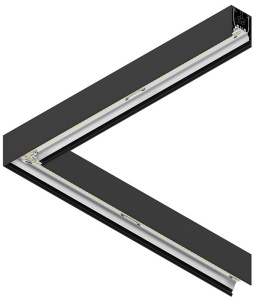

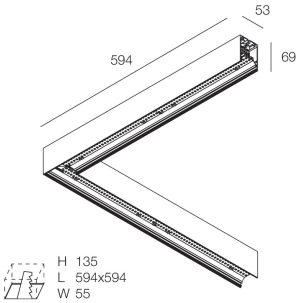


## Características

Uso: Interior
Tipo de instalación: PARED, EMPOTRABLE EN PLADUR, COLGANTE, MONTAJE EN TECHO, RIELES
Emisión: DIRECTA
Ópticas: OPALO DE ALTA TRANSMITANCIA
Color: NEGRO
Atenuación: DALI2, PUSH
Emergencia: NO
L: 594x594mm
A: 53mm
H: 69mm
Fabricado en: ITALY
Garantía: 5 años
Peso: 2.1kg

## Datos técnicos

Potencia de entrada de la luminaria: 30W
Flujo luminoso luminaria: 3398lm
IP: 40
Clase de aislamiento: I
N° driver por producto: 1
Tensión de alimentación: 220-240V 50/60Hz
SELV: Sì

## Sorgente

Fuente de iluminación: LED
Fuente de energía: 27W
Flujo luminoso fuente: 4436lm
Temperatura de color: 3000K
ICR: >90
Tolerancia del color: 3 Step MacAdam
Vida útil LED: 50000h L90 B10

## Conformidad

CEI EN 60598-1:2021 + A11:2023, CEI EN 60598-2-1:2022, CEI EN 60598-2-2:2012

## Norme

Riesgo fotobiológico: GRUPO DE RIESGO 0Dispositivo certificado en el GRUPO EXENTO, de conformidad con CEI EN 62471:2010-01, IEC TR 62778:2014.
Criterios Ambientales Mínimos para la construcción: CAM edilizia - Conforme al Decreto Ministeriale 23 giugno 2022 n.256 e 24 novembre 2025 n.256.

## Luminancia media

Límite de luminancia en entornos con pantallas de visualización: Menos de 1000 cd/m² para ángulos de elevación > 65° (según EN 12464-1:2011).

HERO PLUS: Ver más información de producto

Novalux S.r.l. via Marzabotto, 2 40050 Funo di Argelato (BO) Italia
Tel: +39 051 860558 · Fax +39 051 6647859 · Correo electrónico: info@novalux.it · Número IVA 00536541204 · novalux.com
Empresa sujeta a la gestión y coordinación de SLV Gmbh



**Esta ficha de datos técnica es propiedad de Novalux S.r.l., todos los derechos reservados. Novalux S.r.l. se reserva el derecho a efectuar cambios sin aviso previo.**
**Última actualización: 10/6/2026, 01:25:10**

# HERO PLUS

**114656.02 + 108938.99**

HERO+: ANG.SX 27W 3K 594 DALI NE + HERO+: DIFF. OPALE ALTA TRASMIT ANG 594



## Características

Uso: Interior
Ópticas: OPALO DE ALTA TRANSMITANCIA
L: 594x594mm
A: 48mm
H: 6mm
Fabricado en: ITALY
Garantía: 5 años
Peso: 0.2kg

## Datos técnicos

IP: 40
SELV: No

## Luminancia media

Límite de luminancia en entornos con pantallas de visualización: Menos de 1000 cd/m² para ángulos de elevación > 65° (según EN 12464-1:2011).

Novalux S.r.l. via Marzabotto, 2 40050 Funo di Argelato (BO) Italia
Tel: +39 051 860558 · Fax +39 051 6647859 · Correo electrónico: info@novalux.it · Número IVA 00536541204 · novalux.com
Empresa sujeta a la gestión y coordinación de SLV Gmbh



**Esta ficha de datos técnica es propiedad de Novalux S.r.l., todos los derechos reservados. Novalux S.r.l. se reserva el derecho a efectuar cambios sin aviso previo.**
**Última actualización: 10/6/2026, 01:25:10**

# HERO PLUS

**114656.02 + 108938.99**

HERO+: ANG.SX 27W 3K 594 DALI NE + HERO+: DIFF. OPALE ALTA TRASMIT ANG 594

## ACCESORIOS ADICIONALES

| | | |
|---|---|---|
| | HERO+: KIT DI GIUNZIONE PROFILI 1PZ | **108940.99** |
| | HERO: COPPIA TESTATE NE | **108684.02** |
| | HERO+: MOD.CIECO 280 NE | **114685.02** |
| | HERO+: MOD.CIECO 1120 NE | **114686.02** |
| | HERO+: MOD.CIECO 1400 NE | **114687.02** |
| | HERO+: MOD.CIECO 1680 NE | **114688.02** |
| 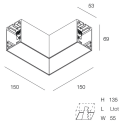 | HERO+: MOD.CIECO ANG. SX DX 150 NE | **114689.02** |

## ACCESORIOS DE MONTAJE

| | | |
|---|---|---|
| | HERO: SOSP.L3000 1PZ TESTA W.G.ALTO | **1086A1.99** |
| | HERO+: SOSP L.3M REGOLA. DAL BASSO 1PZ | **114694.99** |
| | ALL-TRACK EVO: COPPIA ADATT. 3P BI | **106757.01** |

Novalux S.r.l. via Marzabotto, 2 40050 Funo di Argelato (BO) Italia
Tel: +39 051 860558 · Fax +39 051 6647859 · Correo electrónico: info@novalux.it · Número IVA 00536541204 · novalux.com
Empresa sujeta a la gestión y coordinación de SLV Gmbh



**Esta ficha de datos técnica es propiedad de Novalux S.r.l., todos los derechos reservados. Novalux S.r.l. se reserva el derecho a efectuar cambios sin aviso previo.**

**Última actualización: 10/6/2026, 01:25:10**

# HERO PLUS

**114656.02 + 108938.99**

HERO+: ANG.SX 27W 3K 594 DALI NE + HERO+: DIFF. OPALE ALTA TRASMIT ANG 594

| | | |
|---|---|---|
| | ALL-TRACK EVO: COPPIA ADATT. 3P NE | **106757.02** |
| | ALL-TRACK EVO: COPPIA ADATT. 3P+DALI BI | **106758.01** |
| | ALL-TRACK EVO: COPPIA ADATT. 3P+DALI NE | **106758.02** |
| | HERO: STAFFA PARETE "L" BIA | **108687.01** |
| | HERO: STAFFA PARETE "L" NE | **108687.02** |
| | HERO: STAFFA PARETE "L" CAF | **108687.20** |
| | HERO: STAFFA PARETE "L" CAP | **108687.21** |
| | HERO: KIT INCASSO LED (1X) | **108688.99** |
| | HERO: SPESS. CARTONG. 10MM 2PZ. | **108689.99** |
| | KIT ALIMENTAZIONE L3000 5P BIA | **108922.01** |
| | KIT ALIMENTAZIONE L3000 5P NE | **108922.02** |
| | KIT ALIMENTAZIONE L3000 5P CAF | **108922.20** |

Novalux S.r.l. via Marzabotto, 2 40050 Funo di Argelato (BO) Italia
Tel: +39 051 860558 · Fax +39 051 6647859 · Correo electrónico: info@novalux.it · Número IVA 00536541204 · novalux.com
Empresa sujeta a la gestión y coordinación de SLV Gmbh



**Esta ficha de datos técnica es propiedad de Novalux S.r.l., todos los derechos reservados. Novalux S.r.l. se reserva el derecho a efectuar cambios sin aviso previo.**

**Última actualización: 10/6/2026, 01:25:10**

# HERO PLUS

**114656.02 + 108938.99**

HERO+: ANG.SX 27W 3K 594 DALI NE + HERO+: DIFF. OPALE ALTA TRASMIT ANG 594

| | |
|---|---|
| KIT ALIMENTAZIONE L3000 5P CAP | **108922.21** |

**ACCESORIOS DE EMERGENCIA**

| | |
|---|---|
| HERO+: KIT 2 CAVI 1X1.5 EMERGE. L.1400 | **108941.99** |

Novalux S.r.l. via Marzabotto, 2 40050 Funo di Argelato (BO) Italia
Tel: +39 051 860558 · Fax +39 051 6647859 · Correo electrónico: info@novalux.it · Número IVA 00536541204 · novalux.com
Empresa sujeta a la gestión y coordinación de SLV Gmbh



**Esta ficha de datos técnica es propiedad de Novalux S.r.l., todos los derechos reservados. Novalux S.r.l. se reserva el derecho a efectuar cambios sin aviso previo.**

**Última actualización: 10/6/2026, 01:25:10**