HERO B

108784.01 + 108910.99

HERO B: 43W 4K 1120 PUSH BIA + HERO: DIFF.MICROPRISM. PER 1120

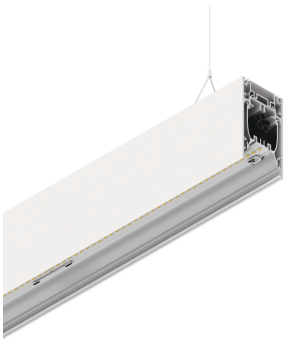

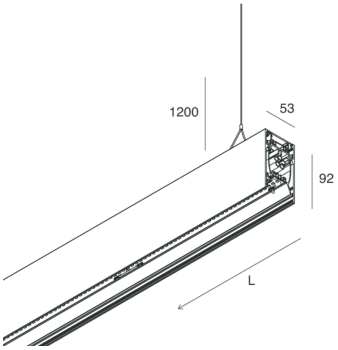

Características

Uso: Interior
Tipo de instalación: COLGANTE
Emisión: DIRECTA/INDIRECTA
Ópticas: MICROPRISMÁTICA
Color: BLANCO
Atenuación: PUSH
Emergencia: NO
L: 1120mm
A: 53mm
H: 92mm
Fabricado en: ITALY
Garantía: 5 años
Peso: 4kg

Datos técnicos

Potencia de entrada de la luminaria: 48.5W
Flujo luminoso luminaria: 4581lm
Flujo luminoso indirecto: 2226lm
IP: 40
Clase de aislamiento: I
N° driver por producto: 2
Tensión de alimentación: 220-240V 50/60Hz
Índice de Deslumbramiento Unificado: <19
SELV: Sì

Sorgente

Fuente de iluminación: LED
Fuente de energía: 43W
Temperatura de color: 4000K
ICR: >90
Tolerancia del color: 3 Step MacAdam
Vida útil LED: 50000h L90 B10

Conformidad

CEI EN 60598-1:2021 + A11:2023, CEI EN 60598-2-1:2022

Norme

Riesgo fotobiológico: GRUPO DE RIESGO 0Dispositivo certificado en el GRUPO EXENTO, de conformidad con CEI EN 62471:2010-01, IEC TR 62778:2014.
Criterios Ambientales Mínimos para la construcción: CAM edilizia - Conforme al Decreto Ministeriale 23 giugno 2022 n.256 e 24 novembre 2025 n.256.

HERO B: Ver más información de producto

Novalux S.r.l. via Marzabotto, 2 40050 Funo di Argelato (BO) Italia
Tel: +39 051 860558 · Fax +39 051 6647859 · Correo electrónico: info@novalux.it · Número IVA 00536541204 · novalux.com
Empresa sujeta a la gestión y coordinación de SLV Gmbh

Esta ficha de datos técnica es propiedad de Novalux S.r.l., todos los derechos reservados. Novalux S.r.l. se reserva el derecho a efectuar cambios sin aviso previo.
Última actualización: 10/6/2026, 02:08:15

HERO B

108784.01 + 108910.99

HERO B: 43W 4K 1120 PUSH BIA + HERO: DIFF.MICROPRISM. PER 1120



Características

Ópticas: MICROPRISMÁTICA
L: 1120mm
A: 48mm
H: 6mm
Fabricado en: ITALY
Garantía: 5 años
Peso: 0.13kg

Datos técnicos

IP: 40
Índice de Deslumbramiento Unificado: <19
SELV: No

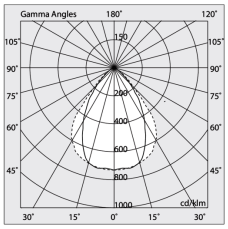



Esta ficha de datos técnica es propiedad de Novalux S.r.l., todos los derechos reservados. Novalux S.r.l. se reserva el derecho a efectuar cambios sin aviso previo.
Última actualización: 10/6/2026, 02:08:15

HERO B

108784.01 + 108910.99

HERO B: 43W 4K 1120 PUSH BIA + HERO: DIFF.MICROPRISM. PER 1120

ACCESORIOS ADICIONALES

	HERO B: MOD.CIECO ANG.DX 150 BIA	**1087A5.01**
	HERO B: MOD.CIECO 250 BIA	**1087A3.01**
	HERO B: MOD.CIECO 1680 BIA	**1087A8.01**
	HERO: TESTATA OPALE PER SCHERMO TL 2PZ	**108930.99**
	HERO B: MOD.CIECO 1400 BIA	**1087A7.01**
	HERO B: MOD.CIECO ANG.SX 150 BIA	**1087A4.01**
	HERO B: COPPIA TESTATE BIA	**1087B1.01**
	HERO B: MOD.CIECO 1120 BIA	**1087A6.01**

ACCESORIOS DE MONTAJE

	HERO B: KIT COPPIA CAVI SOSP. 5 M	**1087B2.99**
	KIT ALIMENTAZIONE L1200 5P BIA	**108921.01**

Novalux S.r.l. via Marzabotto, 2 40050 Funo di Argelato (BO) Italia
Tel: +39 051 860558 · Fax +39 051 6647859 · Correo electrónico: info@novalux.it · Número IVA 00536541204 · novalux.com
Empresa sujeta a la gestión y coordinación de SLV Gmbh

Esta ficha de datos técnica es propiedad de Novalux S.r.l., todos los derechos reservados. Novalux S.r.l. se reserva el derecho a efectuar cambios sin aviso previo.

Última actualización: 10/6/2026, 02:08:15

HERO B

108784.01 + 108910.99

HERO B: 43W 4K 1120 PUSH BIA + HERO: DIFF.MICROPRISM. PER 1120



KIT ALIMENTAZIONE L3000 5P BIA **108922.01**

Novalux S.r.l. via Marzabotto, 2 40050 Funo di Argelato (BO) Italia
Tel: +39 051 860558 · Fax +39 051 6647859 · Correo electrónico: info@novalux.it · Número IVA 00536541204 · novalux.com
Empresa sujeta a la gestión y coordinación de SLV Gmbh

Esta ficha de datos técnica es propiedad de Novalux S.r.l., todos los derechos reservados. Novalux S.r.l. se reserva el derecho a efectuar cambios sin aviso previo.
Última actualización: 10/6/2026, 02:08:15