HERO PLUS B

114765.21

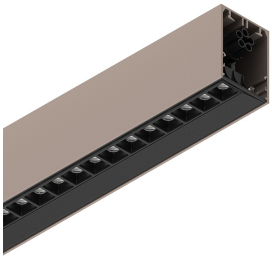

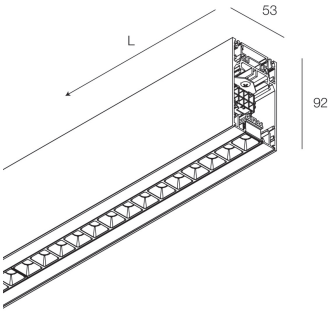

Merkmale

Verwendung: Innen
Montageart: AUFHÄNGELEUCHTEN
Emission: DIREKTE/INDIREKTE
Optik: MIKROOPTIK
Farbe: CAPPUCCINO
Dimmung: DALI2, PUSH
Notfall: NO
L: 1400mm
A: 53mm
H: 92mm
Hergestellt in: ITALY
Garantie: 5 Jahre
Gewicht: 5kg

Technische Daten

Eingangsleistung der Leuchte: 69,5W
Lichtstrom der Leuchte: 6722lm
Direkter Lichtstrom: 3587lm
Indirekter Lichtstrom: 3135lm
IP: 40
Isolationsklasse: I
Nr. der Treiber pro Produkt: 2
Versorgungsspannung: 220-240V 50/60Hz
UGR: <19
SELV: Sì

Quelle

Lichtquelle: LED
Leistung der Stromquelle: 63W
Lichtstromquelle: 4360lm
Farbtemperatur: 3000K
CRI: >90
Farbtoleranz: 3 Step MacAdam
Lebensdauer LED: 50000h L90 B10

Konformität

CEI EN 60598-1:2021 + A11:2023, CEI EN 60598-2-1:2022

Normen

Photobiologisches Risiko: RISIKOGRUPPE 0Zertifiziertes Gerät in der RISIKO-FREIEN GRUPPE, in Übereinstimmung mit der Bestimmung CEI EN 62471:2010-01, IEC TR 62778:2014.
CAM edilizia: CAM edilizia - Conforme al Decreto Ministeriale 23 giugno 2022 n.256 e 24 novembre 2025 n.256.

Durchschnittliche Leuchtdichte

Grenzwert der Leuchtdichte in Umgebungen mit VDTs: Unter 3000 cd/m² bei Winkeln > 65° (gemäß EN 12464-1:2011).

HERO PLUS B: Weitere Informationen über das Produkt

Novalux S.r.l. via Marzabotto, 2 40050 Funo di Argelato (BO) Italien
Tel: +39 051 860558 · Fax: +39 051 6647859 · Mail: info@novalux.it · P.IVA 00536541204 · novalux.com
Diese Unternehmen unterliegt der Verwaltung und Koordinierung von Seiten der SLV GmbH

Dieses Datenblatt ist Eigentum der Novalux S.r.l., alle Rechte vorbehalten. Novalux S.r.l. behält sich das Recht vor, Änderungen ohne jede vorherige Benachrichtigung durchzuführen.
Letzte aktualisierung: 9/6/2026, 18:15:36

HERO PLUS B

114765.21

novalux
ITALIAN LIGHTING DESIGN SINCE 1948

ERGÄNZENDES ZUBEHÖR

	HERO+: KIT DI GIUNZIONE PROFILI 1PZ	**108940.99**
	HERO B: COPPIA TESTATE CAP	**1087B1.21**
	HERO+B: MOD.CIECO 280 CAP	**114785.21**
	HERO+B: MOD.CIECO 1120 CAP	**114786.21**
	HERO+B: MOD.CIECO 1400 CAP	**114787.21**
	HERO+B: MOD.CIECO 1680 CAP	**114788.21**
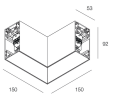	HERO+B: MOD.CIECO ANG. SX DX 150 CAP	**114789.21**

MONTAGEZUBEHÖR

	KIT SOSPENSIONE HERO+B/MINI B L.1.2M 2PZ	**114794.99**
	KIT SOSPENSIONE HERO+B/MINI B L. 3M 2PZ	**114795.99**
	KIT SOSPENSIONE HERO+B/MINI B L.1.2M 3PZ	**114796.99**

Novalux S.r.l. via Marzabotto, 2 40050 Funo di Argelato (BO) Italien
Tel: +39 051 860558 · Fax: +39 051 6647859 · Mail: info@novalux.it · P.IVA 00536541204 · novalux.com
Diese Unternehmen unterliegt der Verwaltung und Koordinierung von Seiten der SLV GmbH

Dieses Datenblatt ist Eigentum der Novalux S.r.l., alle Rechte vorbehalten. Novalux S.r.l. behält sich das Recht vor, Änderungen ohne jede vorherige Benachrichtigung durchzuführen.
Letzte aktualisierung: 9/6/2026, 18:15:36

HERO PLUS B

114765.21

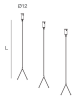	KIT SOSPENSIONE HERO+B/MINI B L. 3M 3PZ	**114797.99**
	KIT ALIMENTAZIONE L3000 3P CAP	**108920.21**
	KIT ALIMENTAZIONE L3000 5P CAP	**108922.21**

NOTFALLZUBEHÖR

	HERO+: KIT 2 CAVI 1X1.5 EMERGE. L.1400	**108941.99**

Novalux S.r.l. via Marzabotto, 2 40050 Funo di Argelato (BO) Italien
Tel: +39 051 860558 · Fax: +39 051 6647859 · Mail: info@novalux.it · P.IVA 00536541204 · novalux.com
Diese Unternehmen unterliegt der Verwaltung und Koordinierung von Seiten der SLV GmbH

Dieses Datenblatt ist Eigentum der Novalux S.r.l., alle Rechte vorbehalten. Novalux S.r.l. behält sich das Recht vor, Änderungen ohne jede vorherige Benachrichtigung durchzuführen.
Letzte aktualisierung: 9/6/2026, 18:15:36