HERO B

108786.21 + 108912.99

HERO B: 67W 4K 1680 PUSH CAP + HERO: DIFF.MICROPRISM. PER 1680

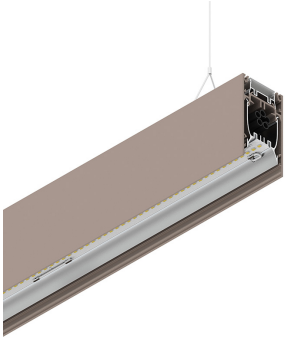

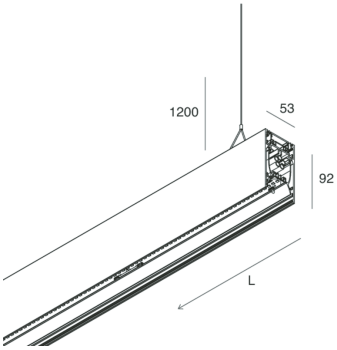

Merkmale

Verwendung: Innen
Montageart: AUFHÄNGELEUCHTEN
Emission: DIREKTE/INDIREKTE
Optik: MIKROPRISMATISCH
Farbe: CAPPUCCINO
Dimmung: PUSH
Notfall: NO
L: 1680mm
A: 53mm
H: 92mm
Hergestellt in: ITALY
Garantie: 5 Jahre
Gewicht: 6kg

Technische Daten

Eingangsleistung der Leuchte: 74.9W
Lichtstrom der Leuchte: 7242lm
Indirekter Lichtstrom: 3710lm
IP: 40
Isolationsklasse: I
Nr. der Treiber pro Produkt: 2
Versorgungsspannung: 220-240V 50/60Hz
UGR: <19
SELV: Sì

Quelle

Lichtquelle: LED
Leistung der Stromquelle: 67W
Farbtemperatur: 4000K
CRI: >90
Farbtoleranz: 3 Step MacAdam
Lebensdauer LED: 50000h L90 B10

Konformität

CEI EN 60598-1:2021 + A11:2023, CEI EN 60598-2-1:2022

Normen

Photobiologisches Risiko: RISIKOGRUPPE 0Zertifiziertes Gerät in der RISIKO-FREIEN GRUPPE, in Übereinstimmung mit der Bestimmung CEI EN 62471:2010-01, IEC TR 62778:2014.
CAM edilizia: CAM edilizia - Conforme al Decreto Ministeriale 23 giugno 2022 n.256 e 24 novembre 2025 n.256.

HERO B: Weitere Informationen über das Produkt

Novalux S.r.l. via Marzabotto, 2 40050 Funo di Argelato (BO) Italien
Tel: +39 051 860558 · Fax: +39 051 6647859 · Mail: info@novalux.it · P.IVA 00536541204 · novalux.com
Diese Unternehmen unterliegt der Verwaltung und Koordinierung von Seiten der SLV GmbH

Dieses Datenblatt ist Eigentum der Novalux S.r.l., alle Rechte vorbehalten. Novalux S.r.l. behält sich das Recht vor, Änderungen ohne jede vorherige Benachrichtigung durchzuführen.
Letzte aktualisierung: 9/6/2026, 19:43:13

HERO B

108786.21 + 108912.99

HERO B: 67W 4K 1680 PUSH CAP + HERO: DIFF.MICROPRISM. PER 1680

Merkmale

Optik: MIKROPRISMATISCH
L: 1680mm
A: 48mm
H: 6mm
Hergestellt in: ITALY
Garantie: 5 Jahre
Gewicht: 0.4kg

Technische Daten

IP: 40
UGR: <19
SELV: No

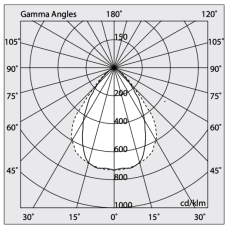

Novalux S.r.l. via Marzabotto, 2 40050 Funo di Argelato (BO) Italien
Tel: +39 051 860558 · Fax: +39 051 6647859 · Mail: info@novalux.it · P.IVA 00536541204 · novalux.com
Diese Unternehmen unterliegt der Verwaltung und Koordinierung von Seiten der SLV GmbH

Dieses Datenblatt ist Eigentum der Novalux S.r.l., alle Rechte vorbehalten. Novalux S.r.l. behält sich das Recht vor, Änderungen ohne jede vorherige Benachrichtigung durchzuführen.
Letzte aktualisierung: 9/6/2026, 19:43:13

HERO B

108786.21 + 108912.99

HERO B: 67W 4K 1680 PUSH CAP + HERO: DIFF.MICROPRISM. PER 1680

ERGÄNZENDES ZUBEHÖR

	HERO B: MOD.CIECO 250 CAP	**1087A3.21**
	HERO B: COPPIA TESTATE CAP	**1087B1.21**
	HERO B: MOD.CIECO 1120 CAP	**1087A6.21**
	HERO B: MOD.CIECO ANG.SX 150 CAP	**1087A4.21**
	HERO B: MOD.CIECO ANG.DX 150 CAP	**1087A5.21**
	HERO B: MOD.CIECO 1680 CAP	**1087A8.21**
	HERO: TESTATA OPALE PER SCHERMO TL 2PZ	**108930.99**
	HERO B: MOD.CIECO 1400 CAP	**1087A7.21**

MONTAGEZUBEHÖR

	HERO B: KIT COPPIA CAVI SOSP. 5 M	**1087B2.99**
	KIT ALIMENTAZIONE L1200 5P BIA	**108921.01**

Novalux S.r.l. via Marzabotto, 2 40050 Funo di Argelato (BO) Italien
Tel: +39 051 860558 · Fax: +39 051 6647859 · Mail: info@novalux.it · P.IVA 00536541204 · novalux.com
Diese Unternehmen unterliegt der Verwaltung und Koordinierung von Seiten der SLV GmbH

Dieses Datenblatt ist Eigentum der Novalux S.r.l., alle Rechte vorbehalten. Novalux S.r.l. behält sich das Recht vor, Änderungen ohne jede vorherige Benachrichtigung durchzuführen.
Letzte aktualisierung: 9/6/2026, 19:43:13

HERO B

108786.21 + 108912.99

HERO B: 67W 4K 1680 PUSH CAP + HERO: DIFF.MICROPRISM. PER 1680

	KIT ALIMENTAZIONE L3000 5P BIA	**108922.01**
	KIT ALIMENTAZIONE L1200 5P CAP	**108921.21**
	KIT ALIMENTAZIONE L3000 5P CAP	**108922.21**

Novalux S.r.l. via Marzabotto, 2 40050 Funo di Argelato (BO) Italien
Tel: +39 051 860558 · Fax: +39 051 6647859 · Mail: info@novalux.it · P.IVA 00536541204 · novalux.com
Diese Unternehmen unterliegt der Verwaltung und Koordinierung von Seiten der SLV GmbH

Dieses Datenblatt ist Eigentum der Novalux S.r.l., alle Rechte vorbehalten. Novalux S.r.l. behält sich das Recht vor, Änderungen ohne jede vorherige Benachrichtigung durchzuführen.
Letzte aktualisierung: 9/6/2026, 19:43:13